ROTACOD

アブソリュートエンコーダ　プログラマブルタイプ

シリーズ	HM58 P・HM58S P・HMC58 P

- コンパクトプログラマブルエンコーダ
- 単回転分解能：最高 18 ビット、多回転：14 ビット
- SSI 及びビットパラレル出力
- プログラマブル内容：SSI プロトコール、クロックレート及びタイミング

HMx58x P

環　境　仕　様	
ショック：	100g, 6ms (MIL 標準規格202F準拠)
振動：	10 g, 5-2000 Hz (MIL 標準規格202F準拠)
操作温度範囲：	-40°C +85°C (-40°F +185°F)
保存温度範囲：	-40° C +100° C (-40° F +212° F) (相対湿度98%　結露無き事)
保護等級：	IP67, IP65 shaft side
オプション：	広域操作温度範囲：-40°C+100°C(-40°F+212°F)

機　械　的　仕　様	
寸法 s ：	図面参照
シャフト径：	Φ6 , 8 , 9.52 , 10 , 12 mm
中空シャフト内径：	Φ14, 15 mm
減寸スリーブ BR1-xx：	6 , 8 , 9.52 , 10 , 11 , 12 mm
シャフト荷重：	最大 100 N
シャフト回転速度：	12000 rpm , 9000 rpm(連続使用の場合)
ベアリング寿命：	最短 400x106rev. (シャフト荷重最大20Nでの使用の場合、最短10^9rev.)
重量：	～0.3 kg (10.6 oz)
電気結線：	SSI: M23又はM12コネクター , ケーブル接続 1 m MILピンインラインコネクター ビットパラレル: ケーブル, MIL又はDsubインラインコネクター
オプション：	追加ケーブル

電　気　的　仕　様	
分解能：	単回転タイプ = 1 ～ 262144 cpr プログラム可能 多回転タイプ = 1 ～ 16384回転 プログラム可能
出力コード：	グレイ , バイナリー , BCD
電源：	+10Vdc ～ 30Vdc
消費電力：	SSI: 1 W ビットパラレル : 2.16 W
出力回路：	SSI (RS422), ビットパラレルプッシュプル , NPN
出力電流：	最大 40 mA(チャンネル毎)
計数周波数：	> 150 kHz
精度：	± 30% LSB
保護回路：	磁気極性反転・短絡保護
EMC：	EN-61000-4-2 / A1 準拠 EN-61000-4-4 準拠
光学素子寿命：	最短 100,000 時間
機能：	・ プログラムによる分解能の設定 ・ 分解能のティーチイン ・ 計測方向 (プログラマブル + 入力) ・ ゼロ設定 / プリセット (プログラマブル + 入力) ・ パリティビット (偶数/奇数) ・ SSI プロトコル (アライメント, クロック, タイミング) ・ ラッチ, トライステート入力

材　質	
フランジ：	耐腐食材、UNI EN AW-6082
ハウジング：	耐腐食材、UNI EN AW-6082
ベアリング：	ABEC 5
シャフト：	非磁性SUS材- UNI EN 4305

アクセサリー	
E41MLS:	MIL 41ピンコネクター
E32MLS:	MIL 32ピンコネクター
E19MLS:	MIL 19ピンコネクター
E10MLS:	MIL 10ピンコネクター
E7MLS:	MIL 7ピンコネクター
EDA 15S:	Dsub 15ピンコネクター
EDB 25S:	Dsub 25ピンコネクター
PAN/PGF:	フレキシブルカップリング
BR1:	減寸スリーブ
LKM-386:	固定クランプ

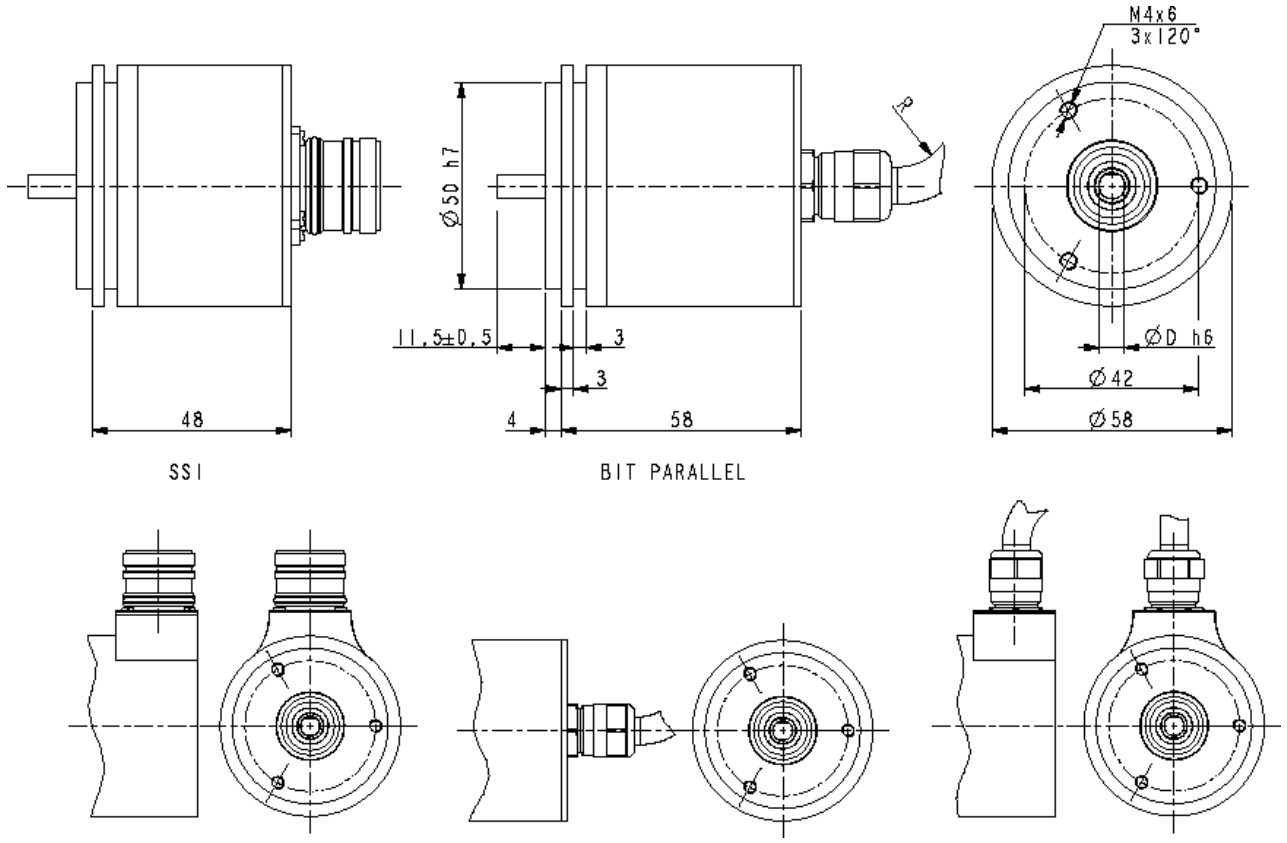

HM58 P

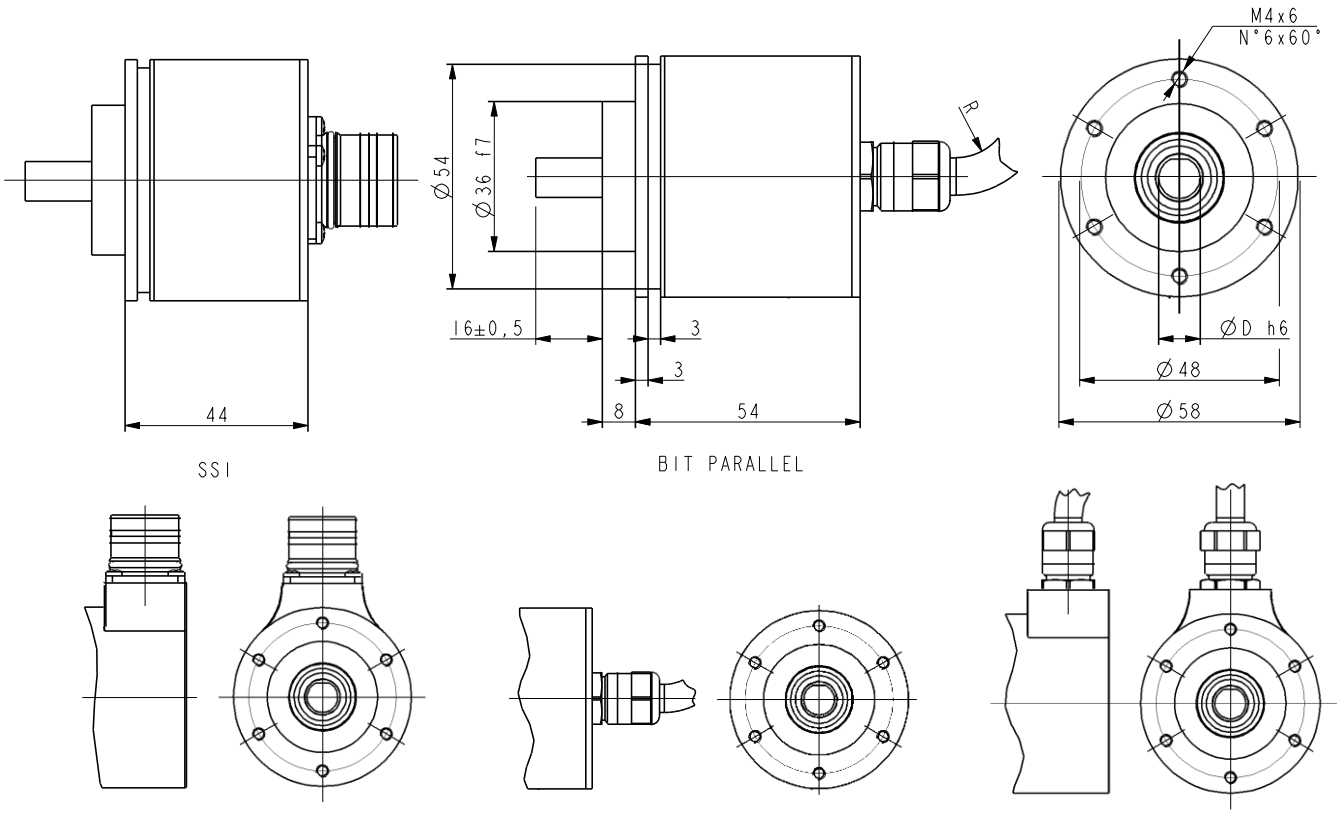

HM58S P

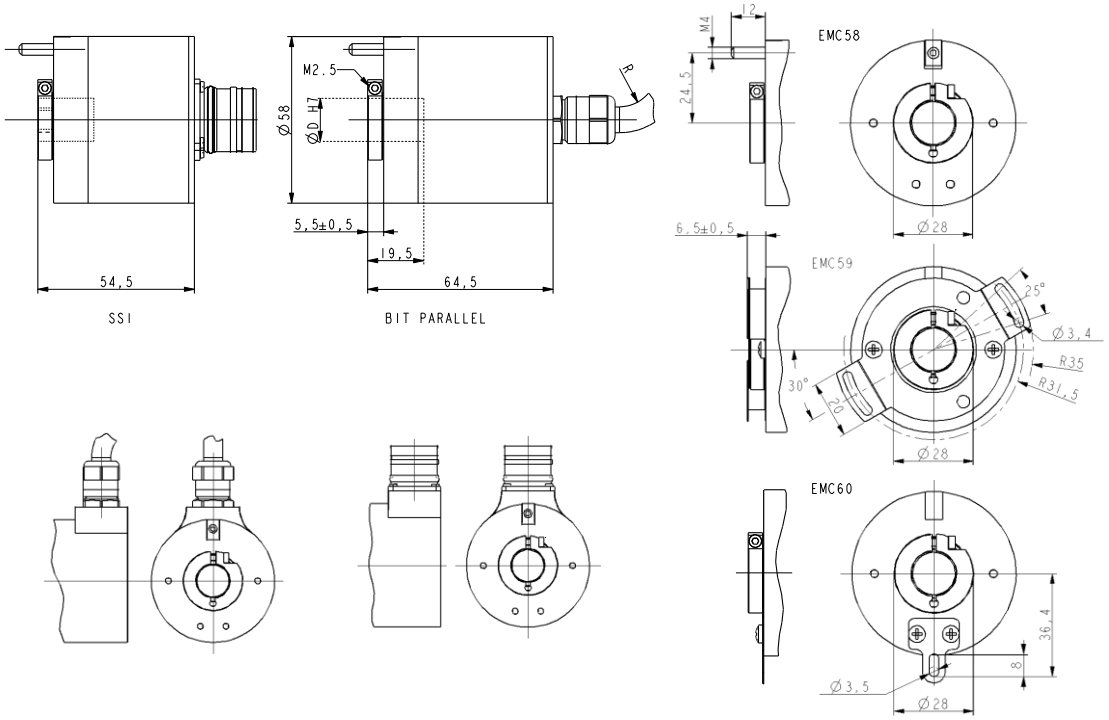

HMC58 - HMC59 - HMC60

発注コード – ビットパラレル　　追加コード (オプション)

HM58 HM58S HMC58 HMC59 HMC60	XX a	/	XXXXX b	X c	X d	XX e	X f	XXX g	X h	/Sxxx - /Pxxx i

a 分解能
18 = 18 bit

b 回転数
16384 = 16384 回転

c
P = プログラマブル

d 出力
Y = プッシュプル
N = NPN

e シャフト径
6 = 6 mm
8 = 8 mm
P9 = 9.52mm / 3/8”
10 = 10 mm
12 = 12 mm
14 = 14 mm (HMCxx)
15 = 15 mm (HMCxx)

f 結線方向
- = 軸方向
R = 半径方向

g 接続方法
lx = ケーブル出力 x m
Z1 = 1mケーブル + DSub 15ピンインラインプラグ
W1 = 1mケーブル + DSub 25ピンインラインプラグ
Y1 = 1mケーブル + MIL 41ピンインラインプラグ
V1 = 1mケーブル + MIL 32ピンインラインプラグ
X1 = 1mケーブル + MIL 19ピンインラインプラグ

h 動作温度範囲
K = -40°C +100°C (-40°F +212°F)

i
/Sxxx: 特別仕様
/Pxxx: 工場出荷時仕様

発注コード - SSI 出力　　追加コード (オプション)

HM58 HM58S HMC58 HMC59 HMC60	XX a	/	XXXXX b	X c	X d	XX e	X f	XXX g	X h	/Sxxx - /Pxxx i

a 分解能
18 = 18 bit

b 回転数
16384 = 16384 回転

c
P = プログラマブル

d 出力
S = SSI

e シャフト径
6 = 6 mm
8 = 8 mm
P9 = 9.52mm / 3/8”
10 = 10 mm
12 = 12 mm
14 = 14 mm (HMCxx)
15 = 15 mm (HMCxx)

f 結線方向
- = 軸方向
R = 半径方向

g 接続方法
Lx = ケーブル出力 x m
M2 = M23 コネクター
P1 = 1mケーブル + MIL 7ピンインラインプラグ
D1 = 1mケーブル + MIL 10ピンインラインプラグ

h 動作温度範囲
K = -40°C +100°C (-40°F +212°F)

i
/Sxxx: 特別仕様
/Pxxx: 工場出荷時仕様